Manual de Instruções

DECLINE PRESS BENCH

TOTAL HEALTH
WELLNESS EQUIPMENT

SUMÁRIO

1. APRESENTAÇÃO 3

2. INFORMAÇÕES DE SEGURANÇA 4

2.1 ATENÇÃO! 6

2.2 PERIGO 6

2.3 ADESIVOS DE ADVERTÊNCIA: 7

3. LISTA DE PEÇAS 8

4. VISTA EXPLODIDA 9

5. CONHECENDO O EQUIPAMENTO 10

6. INFORMAÇÕES TÉCNICAS 11

6.1 DECLINE PRESS BENCH 407RX 11

6.2 MÚSCULOS TRABALHADOS 11

6.3 ESPECIFICAÇÕES 12

7. MANUTENÇÃO 12

7.1 RECOMENDAÇÕES: 12

7.2 LIMPEZA: 12

7.3 ESTOFADOS: 12

1. APRESENTAÇÃO

Você acaba de adquirir um dos produtos da linha TOTAL HEALTH!

A TOTAL HEALTH é uma empresa brasileira que está sempre inovando e aperfeiçoando seus produtos, visando performance e durabilidade, alinhando com o design para atender todas as necessidades do usuário.

A tecnologia aplicada neste produto está de acordo com os padrões internacionais e com as normas ABNT, ANSI E DIN.

Os modelos apresentados neste manual foram especialmente criados para proporcionar ao usuário uma experiência de treino capaz de auxiliá-lo a atingir os seguintes objetivos:

- **Manutenção ou Perda de Peso;**
- **Melhora da Capacidade Cardiorrespiratória;**
- **Fortalecimento Muscular;**
- **Benefícios conhecidos dos exercícios físicos como redução do Stress e melhora dos padrões de sono.**

Neste manual contém as informações essenciais sobre operação, manutenção e assistência técnica, a fim de proporcionar ao usuário o máximo desempenho, com a mínima manutenção, e maior durabilidade para o equipamento.

Portanto é de fundamental importância que este manual seja lido atentamente e que as recomendações sejam observadas.

Aconselha-se ainda, mantê-lo sempre acessível para que possa ser consultado, sem dificuldades, ao surgir qualquer dúvida.

Obrigado por adquirir um produto TOTAL HEALTH!

2. INFORMAÇÕES DE SEGURANÇA

• O uso incorreto do equipamento poderá causar ferimentos graves, sendo de extrema importância a leitura e compreensão deste manual.

• Antes de utilizar o equipamento, leia atentamente este Manual, certificando-se quanto à correta montagem e utilização, sob pena de graves ferimentos ao usuário.

• É de inteira responsabilidade do comprador dos produtos TOTAL HEALTH DO BRASIL ler o manual de instruções e os adesivos de advertência do equipamento. É também de inteira responsabilidade do comprador instruir os usuários finais sobre o uso correto do equipamento.

• Os usuários devem ser supervisionados por profissional habilitado, cabendo ao comprador instrui-los corretamente. O uso do equipamento de forma contrária ao previsto neste Manual pode causar acidentes aos usuários.

• Este equipamento não é destinado a pessoas com capacidade física, sensoriais ou mentais reduzidas, ou por pessoas com falta de experiência e conhecimento, a menos que tenha recebido instruções referentes à utilização do equipamento e estejam sob supervisão de instrutor.

• Entender cada adesivo de advertência é importante. Em caso de dúvida, contate nossa central de atendimento pelo telefone (16) 3209-6000.

• Nunca permita que duas ou mais pessoas utilizem o equipamento ao mesmo tempo.

• Não permita que terceiros fiquem próximos ao equipamento, podendo causar acidentes.

INFORMAÇÕES DE SEGURANÇA

• Jamais coloque as mãos, braços ou pés enquanto o equipamento estiver sendo utilizado, evitando assim, graves lesões.

• Mantenha tanto o piso no entorno do Decline Press Bench sempre seco e limpo, evitando escorregões e quedas que poderão causar acidentes.

• Certifique-se que o equipamento está devidamente nivelado ao solo e sobre uma superfície plana, longe de paredes a fim de manter o equilíbrio do equipamento e evitar acidentes e danos ao usuário.

• Para iniciar o exercício, mantenha a postura correta de acordo com as especificações do aparelho.

• Nunca faça modificações no equipamento sem autorização do fabricante. Modificações ou acessórios não autorizados podem resultar na perda da garantia, além de provocar ferimentos graves ou fatais ao usuário.

• Exercícios incorretos ou excessivos podem causar graves lesões. Caso sinta qualquer tipo de dor, tonturas, sensação de desmaio ou falta de ar, pare imediatamente o exercício e consulte um médico especializado.

• Não utilize o equipamento caso esteja doente ou sobre o efeito de drogas, álcool ou qualquer substância que afete sua capacidade psicomotora.

• Não utilize o equipamento com calçado de salto, sola gasta ou descalço.

• Não utilize roupas folgadas, evite usar joias, correntes, cabelos soltos e demais objetos. Use sempre roupa destinada à prática do exercício físico.

INFORMAÇÕES DE SEGURANÇA

• Não permita que crianças e animais fiquem próximos ao equipamento, risco de acidente grave ou fatal.

2.1 ATENÇÃO!

Sempre consulte um médico antes de realizar qualquer tipo de atividade física, principalmente pessoas com algum problema de saúde. Leia esse manual cuidadosamente. O excesso de exercícios sem o acompanhamento de um profissional pode resultar em lesões sérias. Se você se sentir desfalecendo pare o exercício imediatamente.

2.2 PERIGO

Nunca proceda ou implemente modificações/adaptações nos dispositivos de ajuste mecânico. Eles foram projetados para funcionar nos parâmetros estabelecidos na montagem. O descumprimento desta determinação poderá resultar em lesões ao usuário, danos ao equipamento, e consequente perda da Garantia, além de isentar a Total Health do Brasil de qualquer responsabilidade sobre os eventos decorrentes.

INFORMAÇÕES DE SEGURANÇA

2.3 ADESIVOS DE ADVERTÊNCIA: Os adesivos em formato de triângulos indicam riscos ao usuário caso as instruções não sejam seguidas.

CUIDADO
MANTENHA CRIANÇAS LONGE
DESTE EQUIPAMENTO
RISCO DE ACIDENTE

CUIDADO
NÃO COLOCAR OS MEMBROS
NO EQUIPAMENTO
RISCO DE ESMAGAMENTO

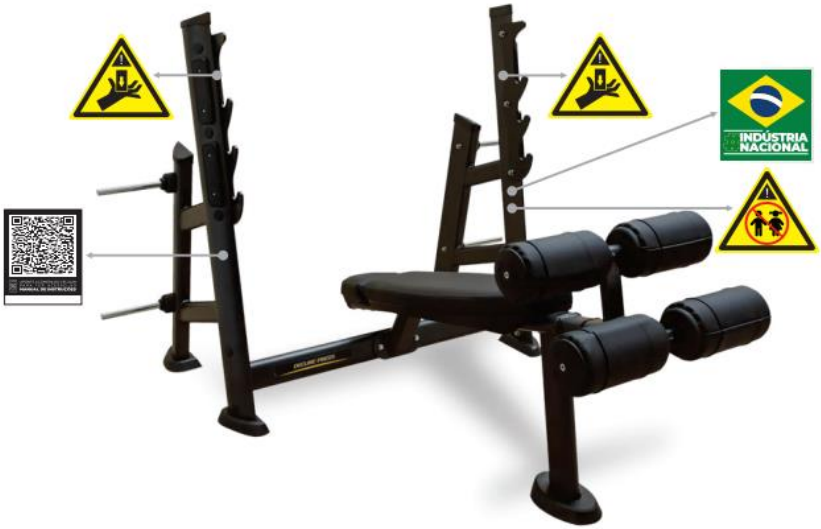

3. LISTA DE PEÇAS

POS.	QUANT.	DESCRIÇÃO	CÓDIGO
1	1	407RX.01.00 - BASE ESTOFADO	601RX.0501
2	1	401RX.01.00 - COLUNA DIREITA	601RX.0312
3	1	401RX.02.00 - COLUNA ESQUERDA	601RX.0313
4	1	4007.02.00 - REGULADOR	6001.0557
5	1	201RX.04.00 - TRAVESSA	601RX.0304
6	1	4007.03.00 - TUBO REGULÁVEL	6001.0555
7	2	3003.02.01 - EIXO DOS ROLINHOS	6200.0015
8	2	2001.07.00 - CHAPA SUPERIOR	6300.0418
9	4	2002.05.00 - PINO ANILHEIRO	6001.0343
10	10	PARAFUSO ALLEN M10 X 30	301.02.07
11	10	TAMPA PARAFUSOS	507.00.258
12	10	PORCA SEXTAVADA M10	302.02.03
13	18	ARRUELA LISA M10	303.01.07
14	8	PARAFUSO ALLEN M10 X 20	301.02.97
15	2	PARAFUSO SEXTAVADO 3/8" X 3"	301.01.36
16	2	PORCA SEXTAVADA 3/8"	302.02.08
17	8	PARAFUSO ALLEN M6 X 20	301.03.16
18	1	SAPATA	507.00.227
19	1	ACABAMENTO SAPATA	507.00.225
20	1	ESTOFADO DE ENCOSTO	508.00.156
21	1	ESTOFADO ENCOSTO	508.00.114
22	1	ENCOSTO CABEÇA	504.00.105
23	1	CAPA PRANCHA	504.00.104
24	2	ACABAMENTO SAPATA	507.00.234
25	2	SAPATA	507.00.230
26	4	BUCHA PINO	507.00.243
27	1	PONTEIRA OBLONGA INTERNA	507.00.546
28	8	ARRUELA LISA M8	303.01.08
29	4	TAMPA PARAFUSOS	507.00.254
30	2	TAMPA TUBO	507.00.424
31	4	BUCHA EXTERNA	507.00.86
32	4	BUCHA INTERNA	507.00.85
33	4	ESTOFADO ROLO	508.00.98
34	4	3003.05.00 - TUBO INTERNO	6001.0030
35	8	PARAFUSO ALLEN M8 X 8	301.04.02
36	2	610.00.81 - CONJUNTO PINO	610.00.81
37	2	TAMPA TUBO	507.00.231
38	2	ACABAMENTO BATENTE	507.00.294
39	8	REBITE M6	306.00.01
40	2	BUCHA DE REDUÇÃO	507.00.144
41	8	PARAFUSO SEXTAVADO M8 X 45	301.01.47
42	2	SAPATA	507.00.423
43	2	ACABAMENTO SAPATA	507.00.422
44	2	ACABAMENTO BATENTE	507.00.529

4. VISTA EXPLODIDA

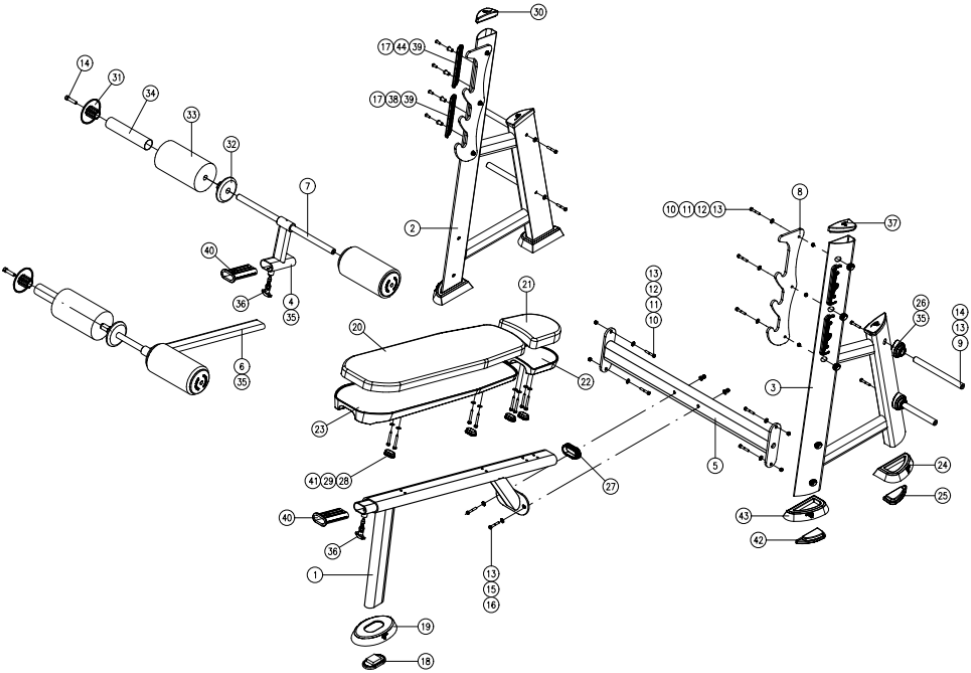

5. CONHECENDO O EQUIPAMENTO

A linha de pesos livres RRX chega ao mercado trazendo um conceito revolucionário na indústria fitness nacional. Uma clara evolução para a indústria, quebrando as barreiras que existiam para os importados, no que se refere a qualidade de acabamento, design e biomecânica. O Decline Press Bench é o equipamento para supino declinado da Total Health. Possui estofado para estabilização das costas e nos suportes para os pés (com regulagem para todos os perfis de usuários), garantindo muito mais conforto da realização do movimento.

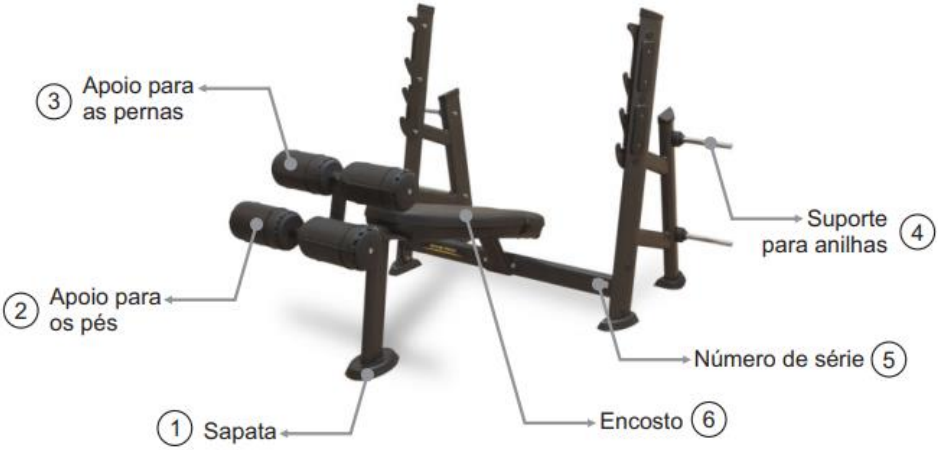

Nº	INSTRUÇÕES OPERACIONAIS	
1	**Sapata**	O Decline Press Bench possuí sapatas para estabilizá-lo ao solo e evitar deslizamentos. O desnivelamento pode danificar o equipamento.
5	**Número de Série**	Com o número de série de se Decline Press Bench é possível transmitir as informações sobre o modelo para assistência técnica, facilitando o atendimento ao cliente.

6. INFORMAÇÕES TÉCNICAS

6.1 DECLINE PRESS BENCH 407RX

- Estrutura em Aço 50 x 98, tubo especial com formato “Gota” desenvolvido pela Total Health, todos com espessura de 3mm.
- Tratamento anticorrosivo através de banhos de fosfatização, pintura eletrostática em poliéster com dupla camada e com fixação em estufa a 200ºc.
- Apoio do equipamento no piso em PVC injetado elevando a estrutura, evitando contato da base com o piso, facilitando a limpeza e impedindo contato com umidade.
- Tampas de acabamento injetadas em PVC flexível, evitando que estes se soltem do tubo e deixe o equipamento sem acabamento.
- Estofamento em espuma ortopédica injetada em molde próprio, projetado especificamente para fitness.
- Revestimento do estofado em material sintético de alta resistência, impermeável, antialérgico e lavável.
- Acabamento traseiro dos estofamentos com dupla camada em Polietileno roto moldada, evitando a quebra.

6.2 MÚSCULOS TRABALHADOS

INFORMAÇÕES TÉCNICAS

6.3 ESPECIFICAÇÕES

Código	407RX
Dimensão (C x L x H)	191 x 115 x 127 cm
Peso	75 kg
Carga	240 kg

7. MANUTENÇÃO

7.1 RECOMENDAÇÕES: Para uma maior durabilidade de seus equipamentos, recomendamos a tomada de algumas precauções. Em caso de quebra de qualquer parte do Decline Press Bench interrompa a utilização até serem realizados os devidos reparos.

7.2 LIMPEZA: Diariamente limpe o Decline Press Bench com um pano úmido. Utilize água e sabão neutro para a limpeza antes e após o treino. Nunca utilize produtos ácidos, nunca despeje água ou líquidos sobre o equipamento mesmo com a utilização do pano macio e úmido espere o equipamento secar por completo para realizar novos treinos.

7.3 ESTOFADOS: Para maior durabilidade sempre realize a limpeza com um pano úmido após o treino, ao realizar a limpeza não utilize produtos químicos somente água e sabão neutro.

MANUTENÇÃO

Utilize a tabela abaixo para saber a periodicidade e o tipo de manutenção a ser feita no equipamento:

Verificar	Diária	Semana
Estofado		Verificar se os estofados não estão rasgados ou descosturados.
Limpeza	Limpe o equipamento inteiro com um pano úmido.	
Nivelamento		Verificar se o equipamento está devidamente nivelado ao solo. O desnivelamento pode danificar o equipamento.
Porcas e Parafusos		Verificar e reapertar os parafusos casos encontre peças soltas.

Caso detectar qualquer problema com o Decline Press Bench entre em contato com o fabricante através dos canais: assistencia@totalhealth.com.br e/ou Telefone: (16)3209-6000. Nunca tente trocar qualquer tipo de peça ou faça modificações, pois pode ocasionar na perda da garantia.

Versão 1.3 – 12/12/2023

TOTAL HEALTH
WELLNESS EQUIPMENT

BANCOS E HACKS